SMART MACHINE TOOL

SM 1608

Installation Packet

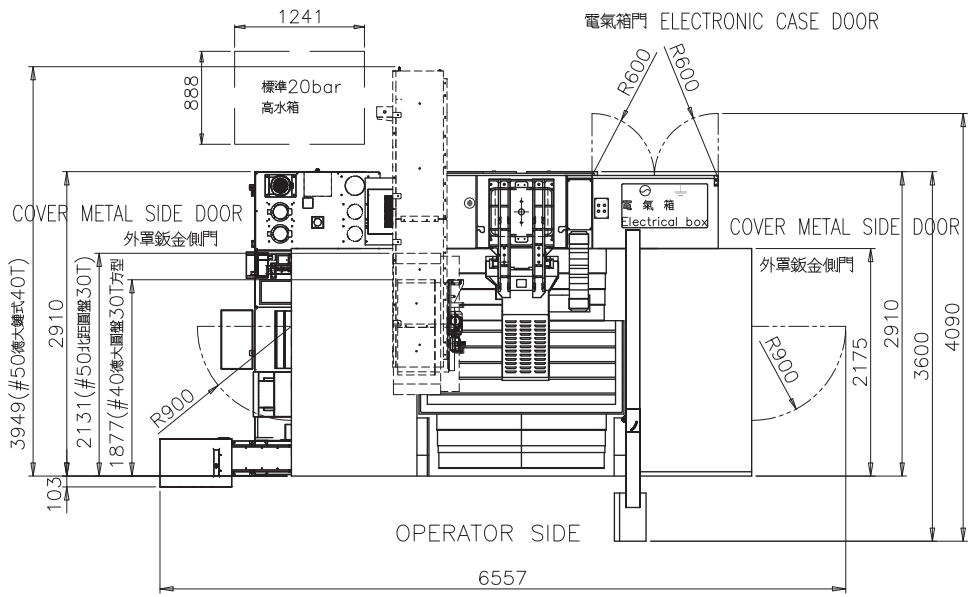

POWER SUPPLY
電源接線

AIR PRESSURE SOURCE
氣壓源入口

為使機器接地達到良好效果
請以一ø22x1.8米長銅打入地面
並確認銅棒確實埋入土壤之中
最後並以此銅棒作為機器接地之用
(最終接地阻抗需小於10歐姆以下)

IN ORDER TO BE EFFECTIVENESS IN GOOD CONDITION OF EARTH GROUND,TO ESTABLISH AN EARTH GROUND, THE ELECTRODE WHICH IS AN EIGHTEEN HUNDRED mm LONG,22 mm ROUND COPPER COVERED STEEL ROD,MUST BE DRIVEN INTO THE GROUND TO A DEPTH OF EIGHTEEN HUNDRED mm.THE IMPEDANCE TO THIS TYPE GROUND TYPICALLY SHOULD NOT EXCEED 10 OHMS.

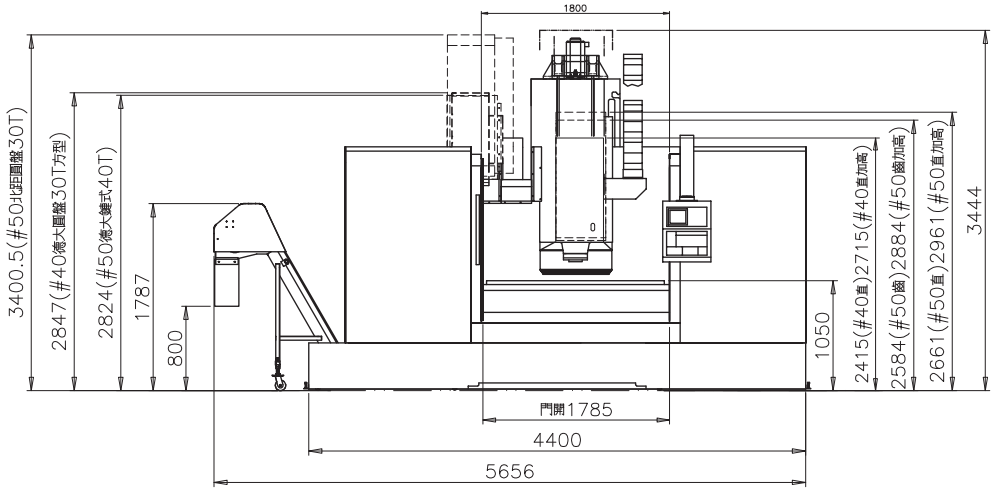

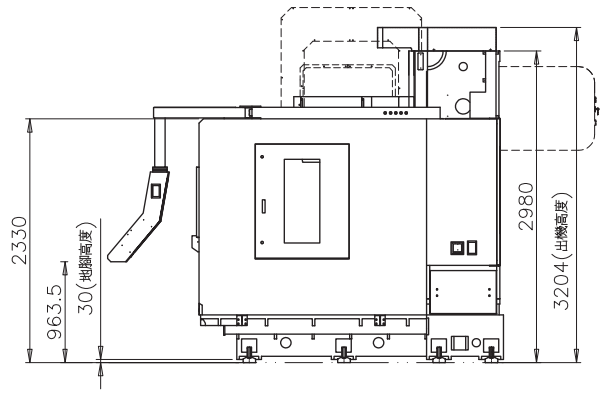

註:
1.此外型尺寸圖適用於德大刀庫
2.高水箱為廠內標準20bar外型尺寸，如有其他規格請參閱單元通報RUT-LB14
3.圖面尺寸會因組裝與製造公差和實際尺寸有些許差異

範圍	編號	原來	更改	負責人	日期	文件編號
ALL	1		全件更新	陳韶芸	0930'19	TN1911B008

一般公差

0	−6	±0.1
6	−30	±0.2
30	−100	±0.3
100	−300	±0.5
300	−1000	±0.8
>	1000	±1.2

中心距 ±0.3
鑽孔 +0.25 −0.05
角度 ±0.5°

繪圖	陳韶芸	0930'19	材料及規格	1020 2t
設計	陳韶芸	0930'19		
審校	朱元一	1025'19		
核准	朱元一	1025'19	圖名	A+1600
比例	姓名	日期	外型尺寸圖／鏈鈑式輸送機	
1:50		件號	AMS0628-2	圖號 32600166

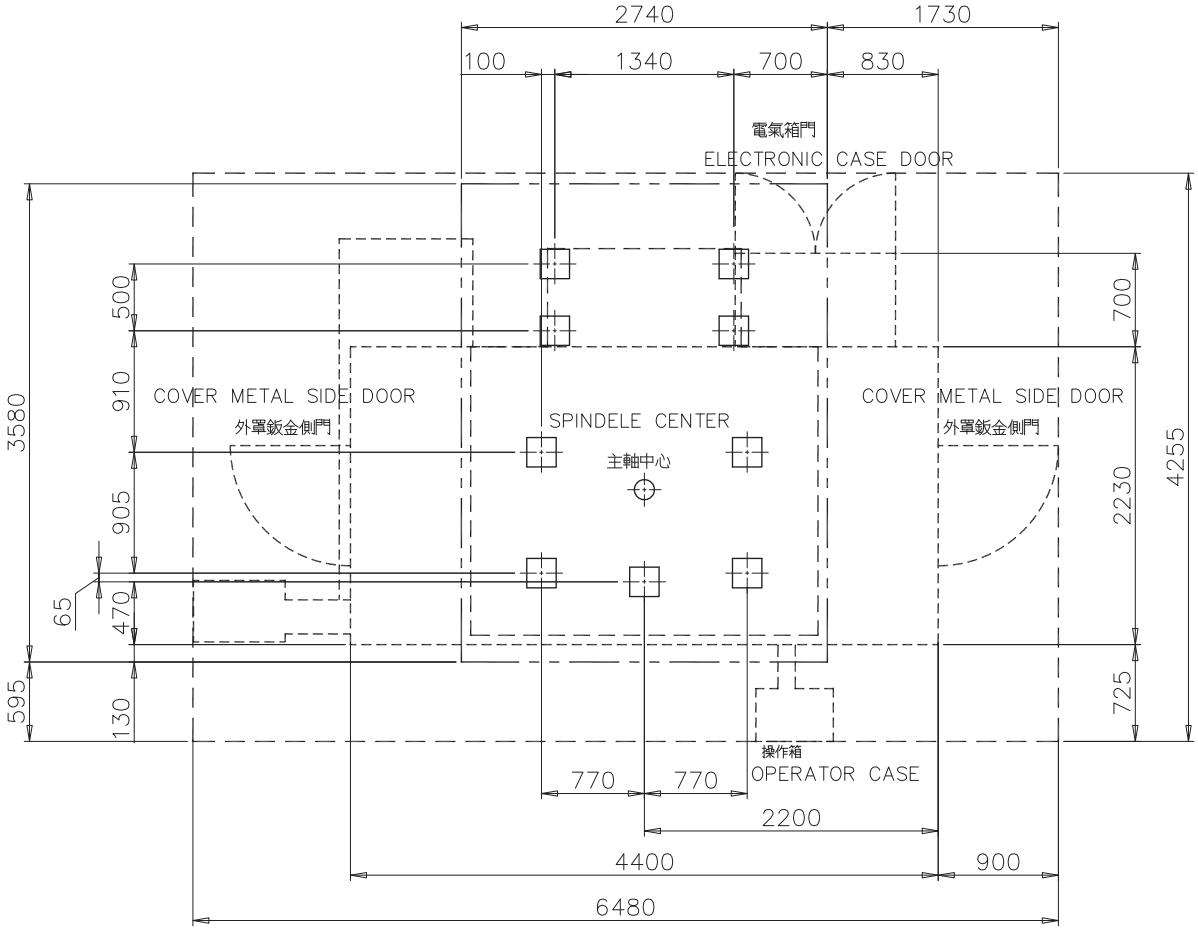

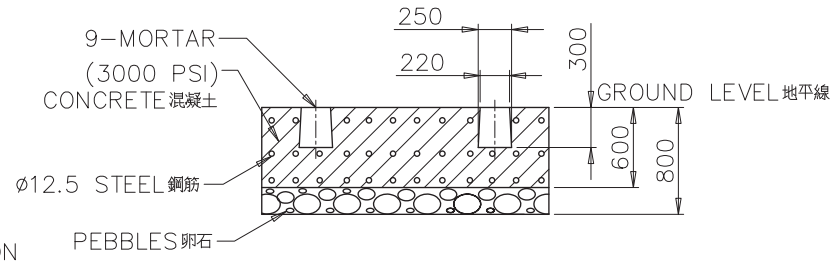

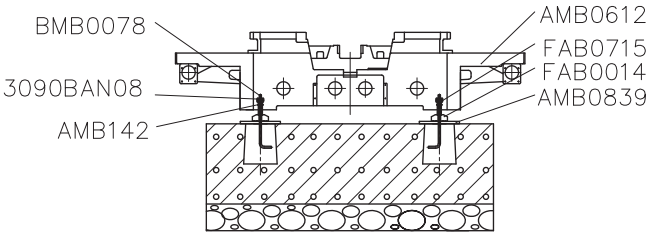

SPECIAL FOUDATION
地基範圍

MORTAR FOR FOUNDATION SCREWS
埋設地腳螺絲用預留洞

AREA OF MACHINE BASE
機械本體佔地範圍

SUGGEST MIN WORKING AREA
操作範圍

範圍	編號	原來	更改	負責人	日期	文件編號
ALL	2		全件更新	朱紫婕	0503'17	TN1705B23
F8	1	地基圖(含鐵屑輸送機)	地基圖/鏈式輸送機	朱紫婕	0503'17	TN1705B23

一般公差

0	−6	±0.1
6	−30	±0.2
30	−100	±0.3
100	−300	±0.5
300	−1000	±0.8
>	1000	±1.2

中心距 ±0.3
鑽孔 +0.25 −0.05
角度 ±0.5°

繪圖	朱紫婕	0503'17	材料及規格	NA
設計	朱紫婕	0503'17		
審校	石師學	0504'17		
核准	石師學	0504'17	圖名	A+1600
比例	姓名	日期		地基圖/鏈式輸送機 1
1:40			件號 AMS0604-1	圖號 32600065

#40

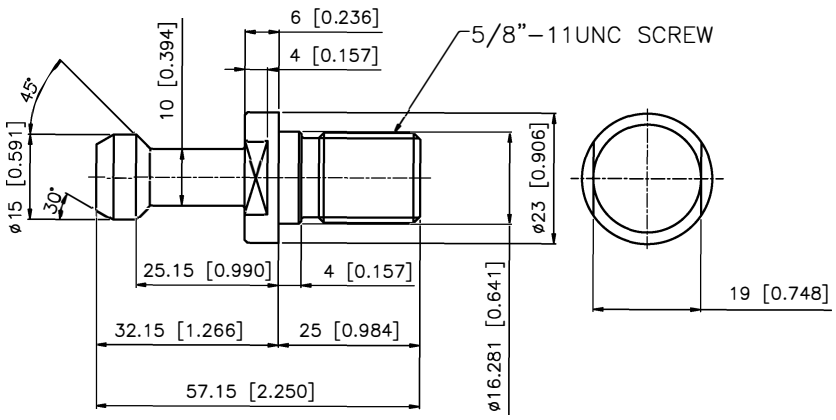

Lyndex PN
Non CTS
C40–4500
CTS
C40–4500H

#50
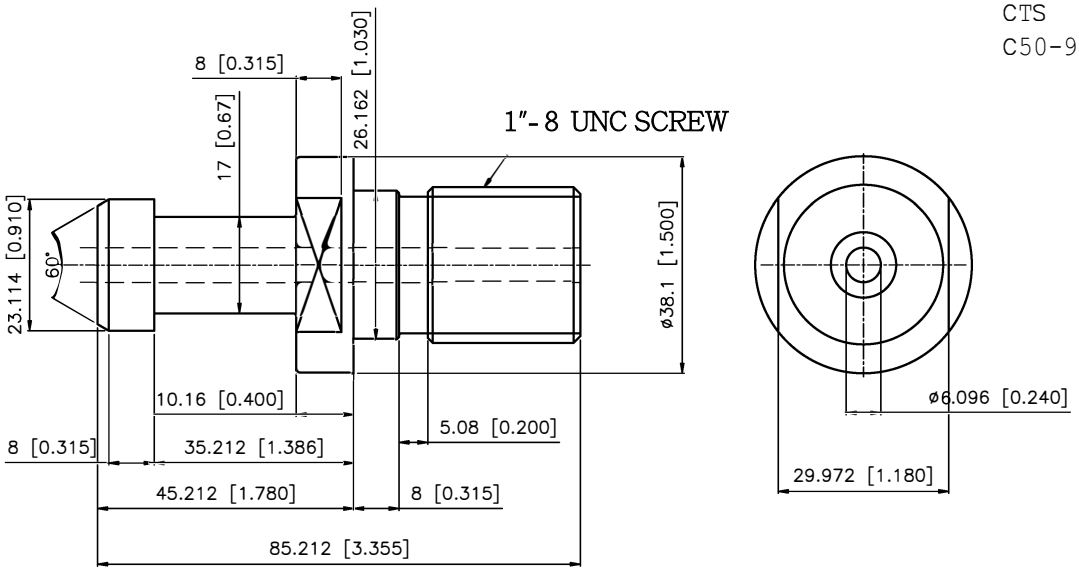
Lyndex PN
Non CTS
C50-9000
CTS
C50-9000H